REF.GER600073

Avril 2026 - Photos & illustrations non contractuelles

FR SUPPORT ARTICULÉ POUR ÉCRAN DE 17’’ À 32’’
Compatible VESA 75x75, 100x100

EN ARTICULATED MOUNT FOR SCREEN FROM 17’’ TO 32’’
Compatible VESA 75x75, 100x100

ES SOPORTE ARTICULADO PARA PANTALLA DE 17’’ A 32’’
Compatible VESA 75x75, 100x100

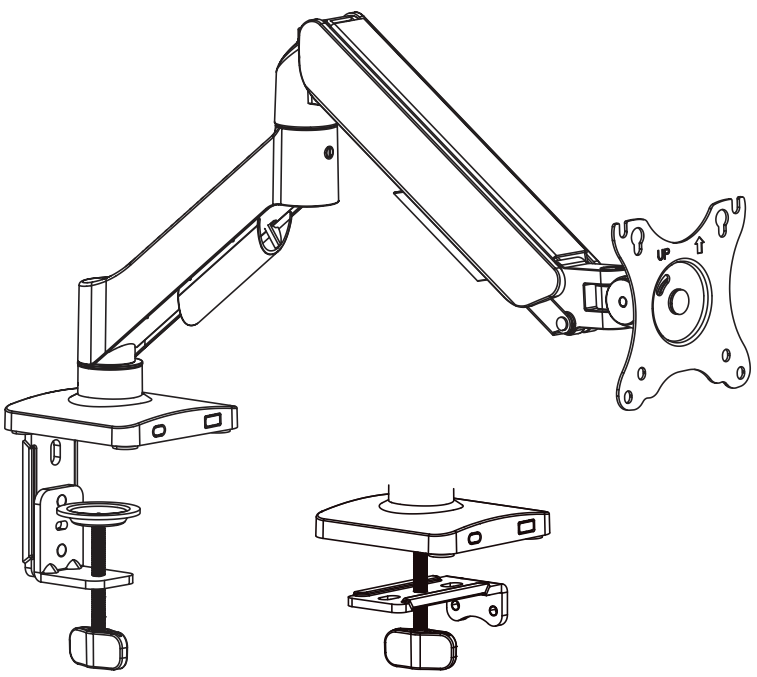

FR **IMPORTANT:**
Le non-respect de toutes les instructions peut entraîner des blessures graves, des dommages à l’équipement ou l’annulation de la garantie de l’usine.

INSTRUCTIONS DE SÉCURITÉ ET AVERTISSEMENTS:
- S’assurer que la surface de montage est suffisamment solide pour supporter le produit et l’équipement montés.
- NE PAS DÉPASSER LA CAPACITÉ NOMINALE MAXIMALE MENTIONNÉE.
- Toujours utiliser un assistant ou un dispositif de levage mécanique pour soulever et positionner en toute sécurité les produits lourds.
- Serrer les vis fermement, mais sans trop serrer. Un serrage excessif peut endommager le produit et réduire considérablement sa capacité de maintien.
- Lors de l’utilisation du produit, garder une zone dégagée et une distance suffisante par rapport aux pièces mobiles.
- Utiliser ce produit uniquement de la manière prévue. Ne pas se tenir, s’accrocher ou grimper sur le produit.
- Ce produit est destiné à un usage intérieur uniquement.
- Toute tentative de reconstruction du cadre n’est pas autorisée.
- Ce produit peut contenir de petites pièces susceptibles de présenter un risque d’étouffement en cas d’ingestion. Tenez les enfants éloignés du produit, à moins que celui-ci ne soit destiné à leur usage et que toutes les instructions et manuels soient entièrement examinés et compris par eux.
- Vérifier à intervalles réguliers (au moins tous les trois mois) que le produit est sécurisé et peut être utilisé en toute sécurité.

Si vous avez des questions ou besoin d’aide, n’hésitez pas à contacter le magasin où vous avez effectué votre achat pour obtenir de l’aide.

EN **IMPORTANT:**
Failure to read, thoroughly understand, and follow all instructions can result in serious personal injury, damage to equipment, or voiding of factory warranty.

INSTRUCTIONS OF SAFETY AND WARNINGS:
- Make sure that the mounting surface is strong enough to handle a mounted product and equipment.
- DO NOT EXCEED THE MAXIMUM LISTED WEIGHT CAPACITY.
- Always be sure to have someone assist you or a mechanical device to lift and position heavy products safely.
- Tighten screws firmly, but do not over tighten. Over tightening can cause product damage that greatly reduces the holding power.
- Keep a clear area and distance from moving parts when using the product.
- Use only as intended. Never stand, hang or climb on the product.
- This product is intended for indoor use only.
- Any attempts to reconstruct the construction aren’t allowed.
- This product may contain small items that could be a choking hazard if swallowed. Keep children away unless the product is intended for their use and all instructions and manuals are fully reviewed and understood by them.
- Check that the product is secure and safe to use at regular intervals (at least every three months).

Should you ever have any questions or feel you require help please contact your place of purchase for assistance.

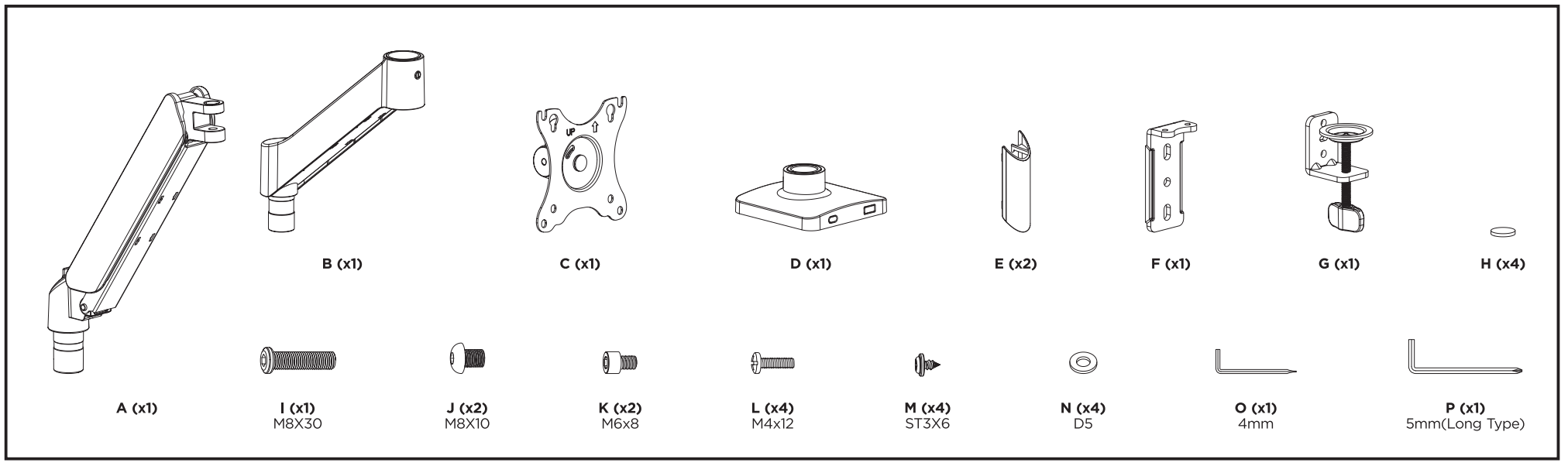

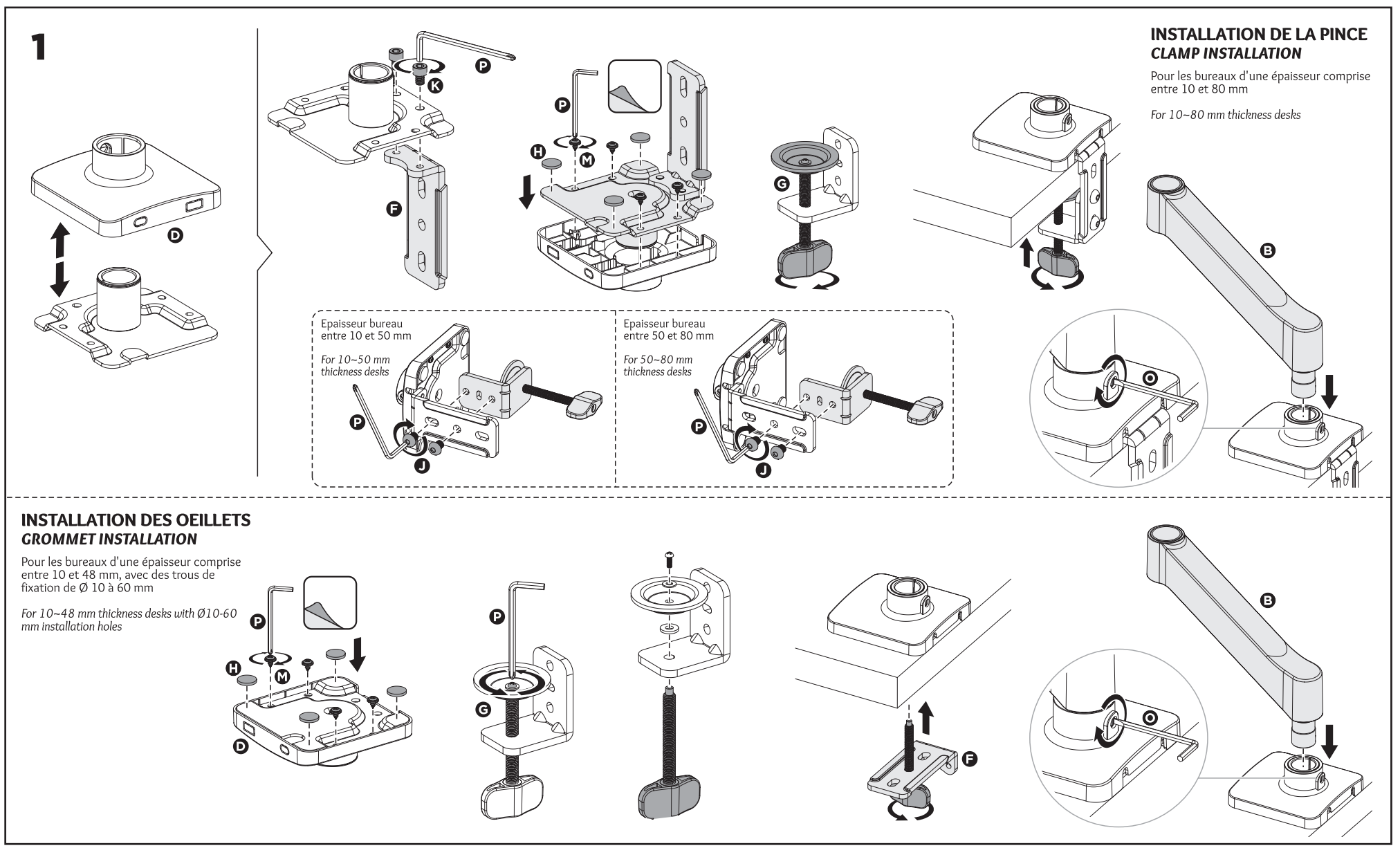

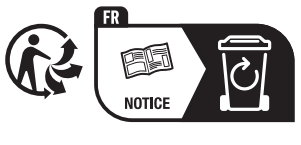

Service Consommateurs
Allée des acacias
63190 LEZOUX - France
email : contact@wonday.com
web : www.wonday.com

Made in PRC

2

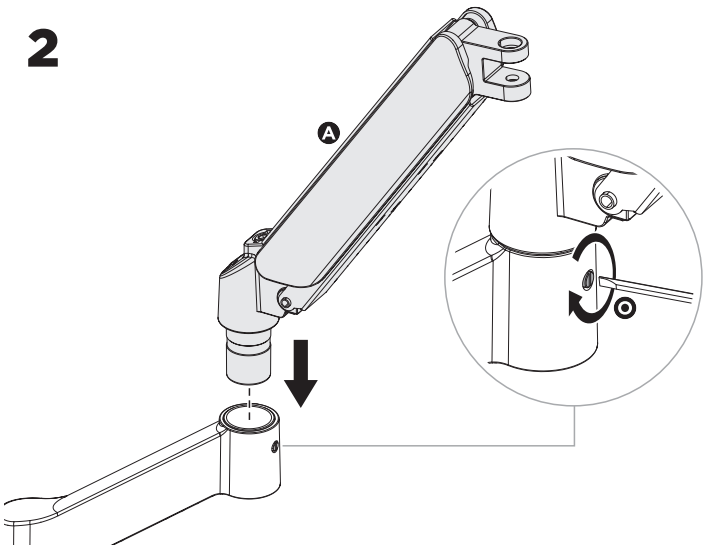

4

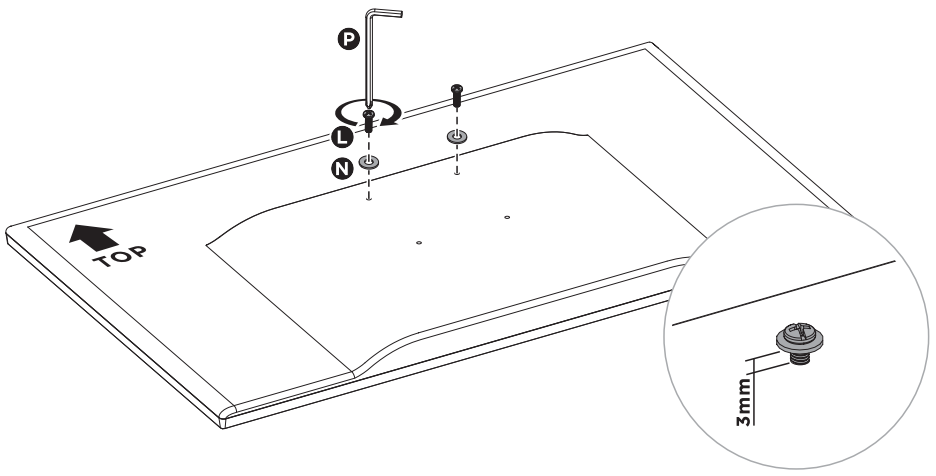

3

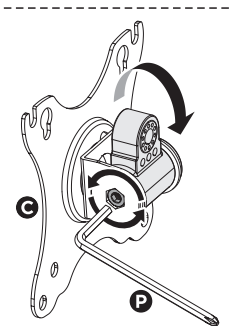

Si l'écran VESA est trop serré pour être incliné, desserrez la vis à l'aide d'une clé Allen.

If the VESA panel is too tight to tilt, loosen the screw with a hex key.

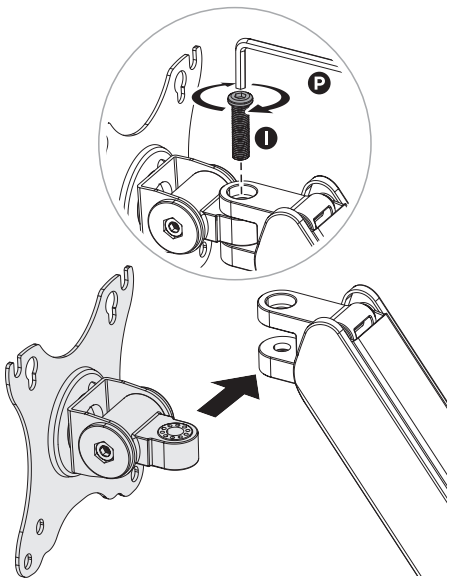

5

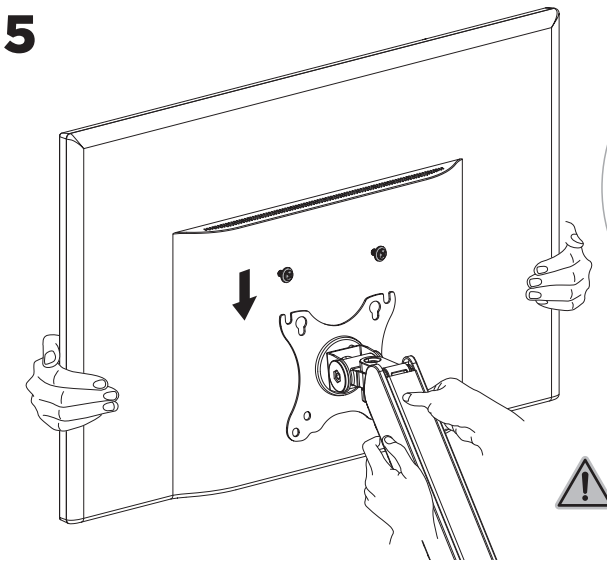

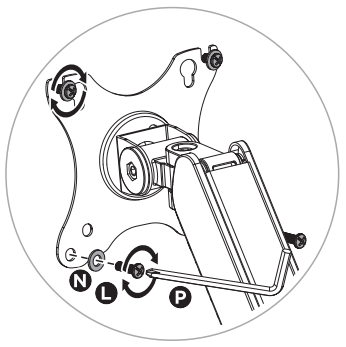

ATTENTION : ne relâchez pas le moniteur immédiatement après l'avoir suspendu et attendez d'être certain qu'il est bien stable pour éviter tout risque de blessure ou de dommage au matériel. Si le bras se soulève ou s'abaisse, reportez-vous à l'étape suivante pour procéder au réglage.

CAUTION : do not release the monitor immediately after hanging and wait until you are sure it is stable in its position to prevent injury to personnel or equipment. If the arm rises or falls, refer to the next step for adjusment.

6

Avant de régler la tension du ressort et pendant le réglage, placez et maintenez le bras en position horizontale comme indiqué. Utilisez la clé Allen fournie pour effectuer le réglage. N'hésitez pas à demander de l'aide si nécessaire.

Before adjusting the spring tension and during the adjustment process, position and hold the arm horizontally as shown. Use the supplied Allen key for adjustement. Ask for assistance should you require it.

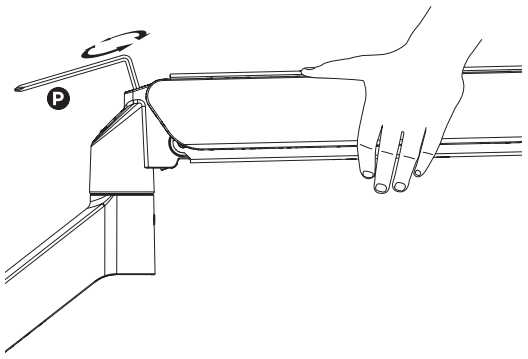

Si le bras s'affaisse, tournez la vis de réglage dans le sens « + » jusqu'à ce qu'il reste en position horizontale.

If the arm drops, turn the adjustment screw in the + direction until it remains in a horizontal position.

Si le bras se soulève, tournez la vis de réglage dans le sens - jusqu'à ce qu'il reste en position horizontale.

If the arm rises, turn the adjustment screw in the - direction until it remains in a horizontal position.

ATTENTION : NE serrez PAS trop les vis.

CAUTION : DO NOT over tighten the screws.

7

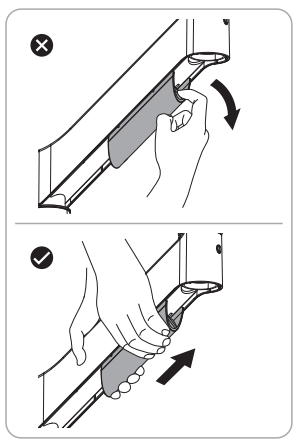

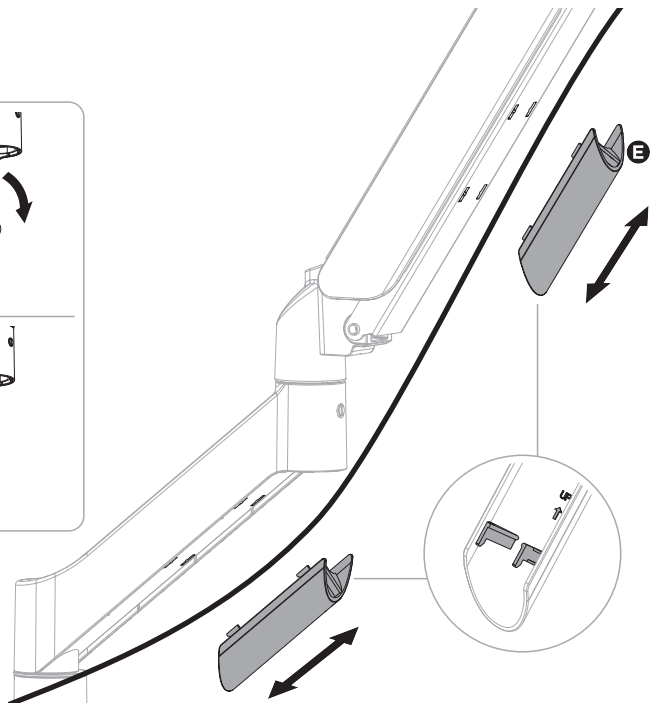

REMARQUE : si l'écran n'est pas à la position souhaitée, réglez les vis à l'aide des outils indiqués.

NOTE : if the display doest not stop at your desired position, adjust the screws using the tools as shown.

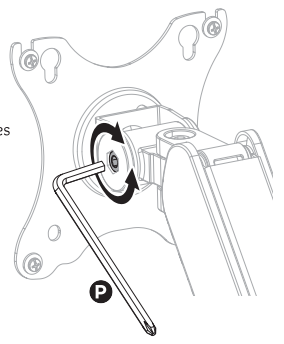

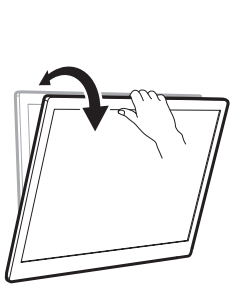

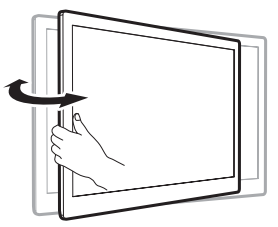

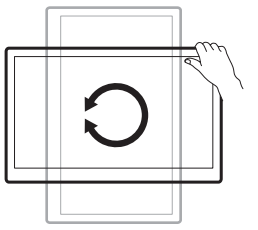

ATTENTION : NE PAS incliner l'écran au-delà du bord arrière du bureau afin d'éviter toute instabilité susceptible de provoquer son renversement.
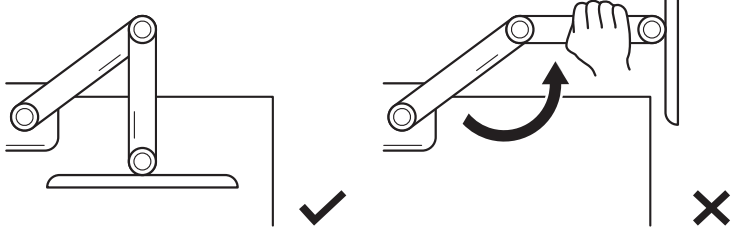
CAUTION : DO NOT rotate the monitor past rear edge of desk to avoid an unstable situation that may cause tipping.